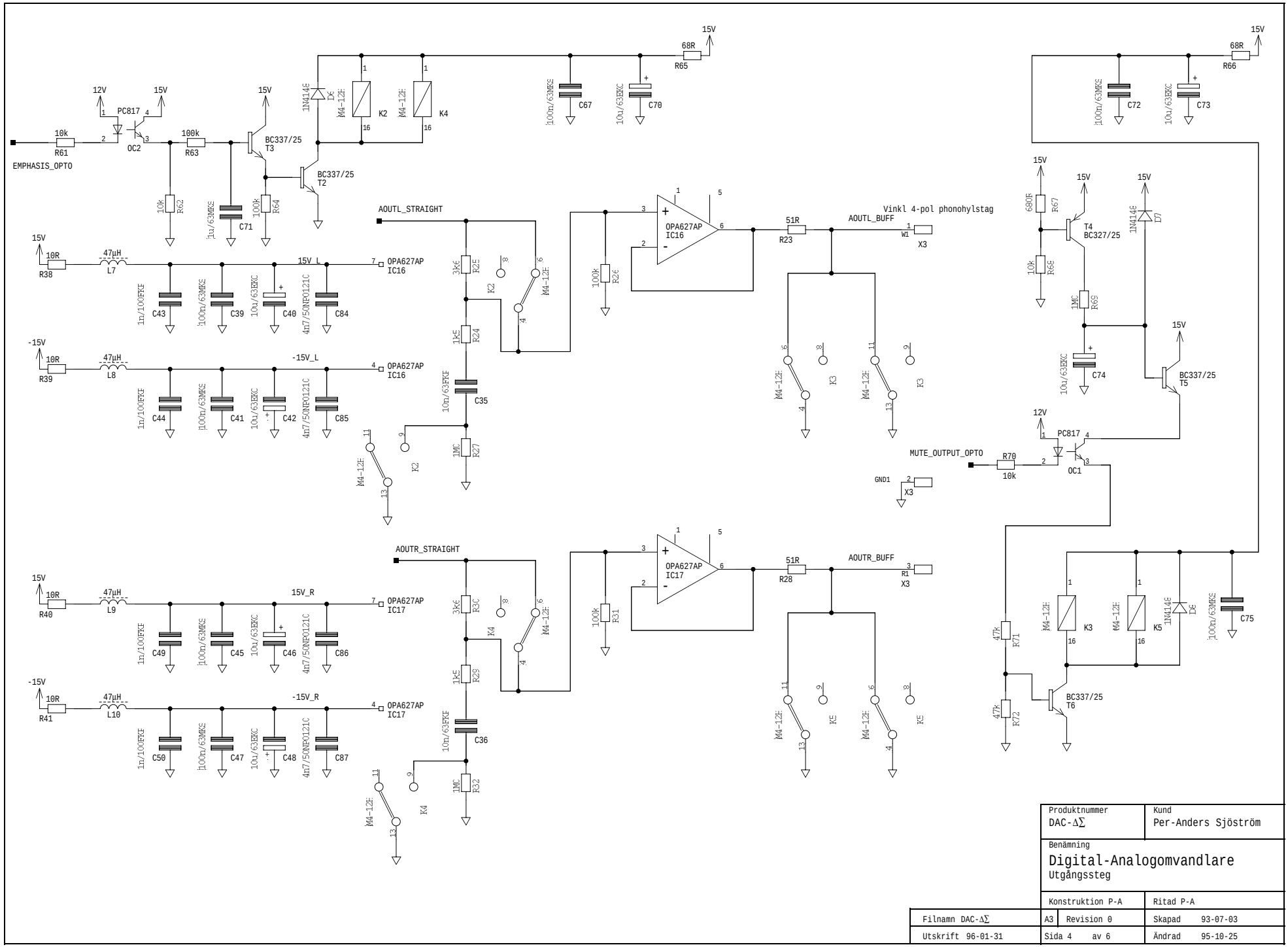

Produktnummer	Kund
DAC-ΔΣ	Per-Anders Sjöström

Benämning

Digital-Analogomvandlare

Utgångssteg

Konstruktion P-A	Ritad P-A

Filnamn DAC-ΔΣ	A3	Revision 0	Skapad 93-07-03
Utskrift 96-01-31	Sida 4 av 6		Ändrad 95-10-25